SCANDTAP
BATHROOM CONCEPTS

Edition: 2022-03-16

Solid S800

Art no: 46252 **RSK:** 8914278

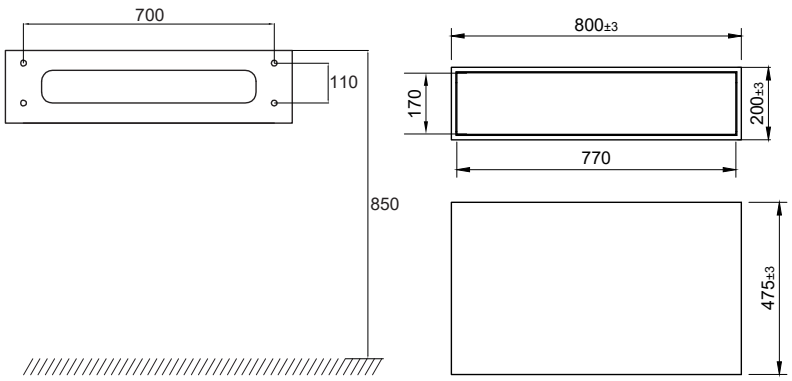

SCANDTAP
BATHROOM CONCEPTS
Scandtap AB, Olofsdalsvägen 21, 302 41 Halmstad, Sweden
info@scandtap.com, www.scandtap.com

Vi har produkter anpassade till Branschregler Säker Vatteninstallation 2021:1.

SV
Badrumsinredning i Solid Surface med ett kompakt minimalistiskt formspråk. En unik kombination av mjuka linjer och raka former. Den stabila lådan erbjuder gott om förvaringsutrymme och har en mjukstängande funktion som öppnas med ett enkelt tryck. • Tillverkad i Solid Surface • B800xD475xH200 mm • Push-open-funktion med möjlighet att trycka var som helst på lådan för öppning • Soft-close-funktion • Blum-konstruktion • Antiglidmatta ingår
Tekniska data:
B800xD475xH200 mm | Vikt: 32 kg

NO
Baderomsinnredning i Solid Surface med et kompakt og minimalistisk formspråk. En unik kombinasjon av myke linjer og rette former. Den stabile skuffen byr på godt med oppbevaringsplass og har en myktlukkende funksjon som åpnes med ett enkelt trykk. • Laget i Solid Surface • B800xD475xH200 mm • Push-open-funksjon der du kan trykke hvor som helst på skuffen for å åpne den • Soft-close-funksjon • Blum-konstruksjon • Antisklimatte inngår
Tekniske data:
B800xD475xH200 mm | Vekt: 32 kg

DK
Badeværelsesmøbel i Solid Surface med et kompakt, minimalistisk formsprog. En unik kombination af bløde linjer og lige former. Den stabile skuffe giver godt med opbevaringsplads og har en soft close-funktion, så skuffen åbnes med et enkelt tryk. • Fremstillet i Solid Surface • B800xD475xH200 mm • Push open-funktion, hvor man kan trykke hvor som helst på skuffen for at åbne den • Soft close-funktion • Blum-konstruktion • Skridsikkert underlag medfølger
Tekniske data:
B800xD475xH200 mm | Vægt: 32 kg

FI
Solid Surface -pintainen kylpyhuonekaluste, jossa kompakti minimalistinen muotokieli. Ainutlaatuinen pehmeiden linjojen ja suorien muotojen yhdistelmä. Tukeva laatikko tarjoaa hyvin säilytystilaa, ja se sulkeutuu pehmeästi yksinkertaisella painalluksella. • Valmistettu Solid Surface -materiaalista • 800 x 475 x 200 mm (L x S x K) • Push-open-toiminto, laatikko avautuu painamalla • Soft-close-toiminto • Blum-rakenne • Mukana liukuestematto
Tekniset tiedot:
800 x 475 x 200 mm (L x S x K) | Paino: 32 kg

DE
Badezimmereinrichtung aus Solid Surface mit kompakter, minimalistischer Formensprache. Eine einzigartige Kombination aus weichen Linien und geraden Formen. Die stabile Schublade bietet viel Stauraum, hat eine Soft-close-Funktion und lässt sich mit einem Druck öffnen. • Hergestellt aus Solid Surface • B800xT475xH200 mm • Push-open-Funktion mit der Möglichkeit zum Öffnen der Schublade auf jeden beliebigen Punkt zu drücken • Soft-close-Funktion • Blum-Konstruktion • Antirutschmatte inklusive
Technische Daten:
B800xT475xH200 mm | Gewicht: 32 kg

EN
Solid vanity unit in Solid Surface with a compact, minimalist look. A unique combination of soft lines and straight shapes. The sturdy drawer provides plenty of storage space and has a soft-close mechanism that opens with a gentle push. • Made of Solid Surface • W800xD475xH200 mm • Push-open mechanism that works wherever you push on the drawer • Soft-close mechanism • Blum design • Anti-slip mat included
Technical data:
W800xD475xH200 mm | Weight: 32 kg

Scandtap AB, Olofsdalsvägen 21, 302 41 Halmstad, Sweden
info@scandtap.com, www.scandtap.com

Vi har produkter anpassade till Branschregler Säker Vatteninstallation 2021:1.