SCANDTAP
BATHROOM CONCEPTS

SE Monteringsanvisning Tvättställsblandare

NO Monteringsveiledning Servantbatteri

DK Monteringsanvisning Håndvaskbatteri

FI Asennusohje Pesuallashanat

EN Instructions for Basin Mixer

DE Montageanleitung Waschtischarmatur

ART.:	**ART. NO:**
Vector:	10230, 10236, 10237, 10238, 12230, 12231, 12232, 10338, 10239, 10234
Vector High:	10240, 10246, 10247, 10248, 12240, 12241, 12242, 10348, 10249
Vector Medium:	10250, 10256, 10257, 10258, 12250, 12251, 12252, 10358, 10259
Vertex:	10220, 10226, 10227, 10228, 12220, 12221, 12222, 10229, 10328
Voyage:	10200, 10206, 10207, 10208, 12200, 12201, 12202, 10209, 10308, 10204
Voyage High:	10215, 10216, 10217, 10218, 12215, 12216, 12217, 10219, 10318, 10224
Voyage Medium:	10210, 10211, 10212, 10213, 12005, 12006, 12007, 10214, 10313, 10223
Wave:	10000, 10006, 10007, 10008, 10302, 10009, 10010
Wave High:	10015, 10016, 10017, 10018, 10303, 10019, 10014
Clear:	10020, 10028, 10310, 10029
Pure:	10070, 10078
Speed:	10060, 10068
Radian:	10300
Radian High:	10301
Harmonized B2:	10260, 10266, 10267, 10268, 10269, 10367. 10264
Harmonized B2P:	10270, 10276, 10277, 10278, 10279, 10378, 10274

RSK:

8344559, 8277584, 8277585, 8277783, 8344560, 8277586, 8277587, 8277784, 8344561, 8277820, 8344568, 8277821, 8344569, 8277822, 8277855, 8277856, 8277857, 8277858, 8277859, 8277860, 8277861, 8277862, 8278135, 8278136, 8278133, 8278137, 8278138, 8278134, 8278227, 8278228, 8278229, 8278230, 8278231, 8278232, 8278233, 8278234, 8278235, 8278236, 8278237, 8278238, 8278239, 8278240, 8278241, 8278242, 8278243, 8278244, 8278245, 8278246, 8278247, 8278248, 8278249, 8275645, 8275646, 8275647, 8275648, 8275649, 8275650, 8275651, 8275652, 8275653, 8275654, 8275655, 8275656, 8275657, 8275658, 8275718, 8275720, 8275719, 8275725, 8275726, 8275727, 8275728, 8275729, 8275730, 8275731, 8275732, 8275733, 8275734, 8275735, 8275936, 8275937, 8275938, 8275939, 8275943, 8275945, 8275946, 8275947, 8275940, 8275941, 8276070, 8276071, 8276072, 8276074, 8276075, 8276076, 8276077, 8276078, 8276450, 8276447, 8276449, 8276448, 8276445, 8276446, 8276451, 8276452

EDITION: 2025-11-20

PRODUKTSERTIFIKAT PS 3154 SINTEF Certification
SundaHus
CERTIFICATION BODY KIWA SE Typgodkännande nr: 1354 Ackrediteringsnummer: 1913
STF 23-0960-TH1
BRANSCHREGLER SÄKER VATTENINSTALLATION Accepterad monteringsanvisning 2026:1

SE	NO	DK	FI	EN
Innehållsförteckning	**Innhold**	**Indholdsfortegnelse**	**Sisällys**	**Contents**
Före installation 2–3	Før installasjon 2–3	Inden montering 2–3	Ennen asennusta 2–3	Before installation 2–3
Installation 4–15	Installasjon 4–15	Montering 4–15	Asennus 4–15	Installation 4–15
Felsökning 16–19	Feilsøking 16–19	Fejlsøgning 16–19	Vianetsintä 16–19	Troubleshooting 16–19
Rengöring 19	Rengjøring 19	Rengøring 19	Puhdistus 19	Cleaning 19

SE Före installation

Stäng av vattnet. Spola rent rörledningarna noga före installationen. Kontrollera att kranens delar sitter fast. Försök inte att själv ta isär delarna. Kontrollera att de förmonterade anslutningsslangarna är ordentligt åtskruvade.

Kontakta ditt inköpsställe om du har några frågor. Monteringen ska utföras fackmässigt. Vid osäkerhet kontakta auktoriserad VVS-montör.

Alla våra produkter är testade och godkända enligt EN-standard: köks- och tvättställsblandare enligt EN 817, tvågreppsblandare enligt EN 200, termostatblandare enligt EN1111. Testad och godkänd av SINTEF enligt gällande normer. Typgodkänd av KIWA (typgodkännandenummer: 1354). För att identifiera produkten, se artikelnummer och RSK-nummer på produktförpackningens etikett. Rekommenderat arbetstryck 50–1000 kPa (0,5–10 bar). Testtryck 1600 kPa (16 bar). Vattentemperatur min 0°C och max 90°C. Våra blandare är tillverkade i rostfritt stål 304 – ett material som kan återvinnas till 100%.

NO Før installasjon

Steng av vannet. Spyl rørledningene helt rene før installasjonen. Kontroller at kranens deler sitter fast. Forsøk ikke å ta fra hverandre delene selv. Kontroller at de forhåndsmonterte tilkoblingsslangene er godt fastskrudd.

Kontakt forhandleren din dersom noe er uklart. Monteringen skal utføres fagmessig. Er du usikker, bør du kontakte en autorisert VVS-montør.

Alle våre produkter er testet og godkjent iht. EN-standarden: kjøkken- og servantbatterier iht. EN 817, togrepsbatterier iht. EN 200, termostatbatterier iht. EN 1111. Testet og godkjent av SINTEF iht. gjeldende standarder. Anbefalt arbeidstrykk 50–1000 kPa (0,5–10 bar). Testtrykk 1600 kPa (16 bar). Vanntemperatur min. 0 °C og maks. 90 °C. Våre blandebatterier er fremstilt i rustfritt stål 304 – et materiale som kan gjenvinnes 100 %.

DK Inden montering

Luk for vandet. Spul rørene grundigt rene inden montering. Kontroller, at vandhanens dele sidder fast. Prøv ikke selv at skille hanen ad. Kontroller, at de formonterede tilslutningsslanger er ordentlig tilspændt.

Ved spørgsmål kontakt det sted, hvor du har købt blandingsbatteriet. Monteringen skal udføres fagmæssigt. Kontakt en autoriseret VVS-montør i tvivlstilfælde.

Alle vores produkter er testet og godkendt i henhold til EN-standarder: køkken- og håndvaskbatterier i henhold til EN 817, togrebsbatterier i henhold til EN 200 og termostatatterier i henhold til EN 1111. Testet og godkendt af SINTEF i henhold til gældende normer. Anbefalet arbejdstryk 50-1.000 kPa (0,5-10 bar). Testtryk 1.600 kPa (16 bar). Vandtemperatur min. 0 °C og maks. 90 °C. Vores blandingsbatterier er fremstillet i rustfrit stål 304 – et materiale, der kan genvindes 100 %.

FI Ennen asennusta

Sulje vesiliitäntä. Huuhdo vesijohdot huolellisesti puhtaiksi ennen asennusta. Varmista, että hanan osat ovat hyvin paikallaan. Älä yritä irrottaa osia toisistaan itse. Varmista, että esiasennetut liitäntäletkut on kiristetty kunnolla. Jos sinulla on kysyttävää, ota yhteyttä hanan ostopaikkaan. Asennus on suoritettava ammattimaisesti. Jos olet epävarma, ota yhteyttä valtuutettuun LVI-asentajaan. Kaikki tuotteemme ovat EN-standardien mukaan testattuja ja hyväksyttyjä: keittiö- ja pesuhuonehanat EN 817:n mukaan, kahden hanan sekoittimet EN 200:n mukaan ja termostaattihanat EN 1111:n mukaan. SINTEF:n testaamat ja hyväksymät voimassa olevien normien mukaisesti. Suositeltu käyttöpaine 50–1000 kPa (0,5–10 bar). Testipaine 1600 kPa (16 bar). Veden lämpötila 0 °C – 90 °C. Hanamme on valmistettu ruostumattomasta 304-teräksestä – materiaalista, jonka voi kierrättää sataprosenttisesti.

DE

Inhaltsverzeichnis

Vor der Installation 2–3
Installation 4–15
Fehlersuche 16–19
Reinigung 19

Typgodkännande nr: 1354
Ackrediteringsnummer: 1913

23-0960-TH1

EN Before installation

Turn off the water. Flush piping carefully before installation. Check that the components of the mixer are fitted securely. Do not try to dismantle the components yourself. Check that the pre-assembled connecting hoses are tightened securely.

Contact your retailer if you have any questions. Installation must be carried out by a competent person. If in doubt please contact a qualified plumber.

All our products are tested and approved to EN standards: kitchen and basin mixers to EN 817, dual control mixers to EN 200 and thermostatic mixers to EN 1111. Tested and approved by SINTEF in accordance with relevant standards. Recommended working pressure 50-1,000 kPa (0.5–10 bar). Test pressure 1,600 kPa (16 bar). Water temperature min. 0 °C and max. 90 °C. Our mixers are made from grade 304 stainless steel, a material that can be fully recycled.

DE Vor der Installation

Stellen Sie die Wasserzufuhr ab. Spülen Sie die Rohre vor der Installation gründlich durch. Kontrollieren Sie, ob die Teile des Wasserhahnes festsitzen. Versuchen Sie nicht selbst, die Teile zu demontieren. Überprüfen Sie die vormontierten Anschlusss-chläuche auf festen Sitz.

Bei Fragen wenden Sie sich an den Händler. Die Montage muss fachmännisch ausgeführt werden. Wenden Sie sich bei Unsicherheit an einen autorisierten Installateur.

Alle unsere Produkte sind im Einklang mit folgenden EN-Normen getestet und zugelassen: Küchen- und Waschtischarmaturen gemäß EN 817, Zweigriffarmaturen gemäß EN 200 und Thermostatarmaturen gemäß EN 1111. Von SINTEF im Einklang mit den geltenden Normen getestet und zugelassen. Empfohlener Arbeitsdruck 50–1000 kPa (0,5–10 bar). Testdruck 1600 kPa (16 bar). Wassertemperatur min. 0 °C und max. 90 °C. Unsere Armaturen sind aus Edelstahl 304 gefertigt – einem Material, das zu 100 % recyclingfähig ist.

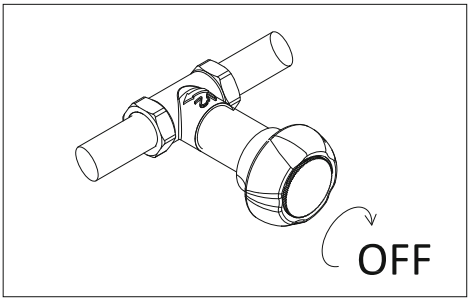

Installation / Installasjon / Montering / Asennus

Voyage | Vector | Radian | Vertex | Clear | Speed | Pure

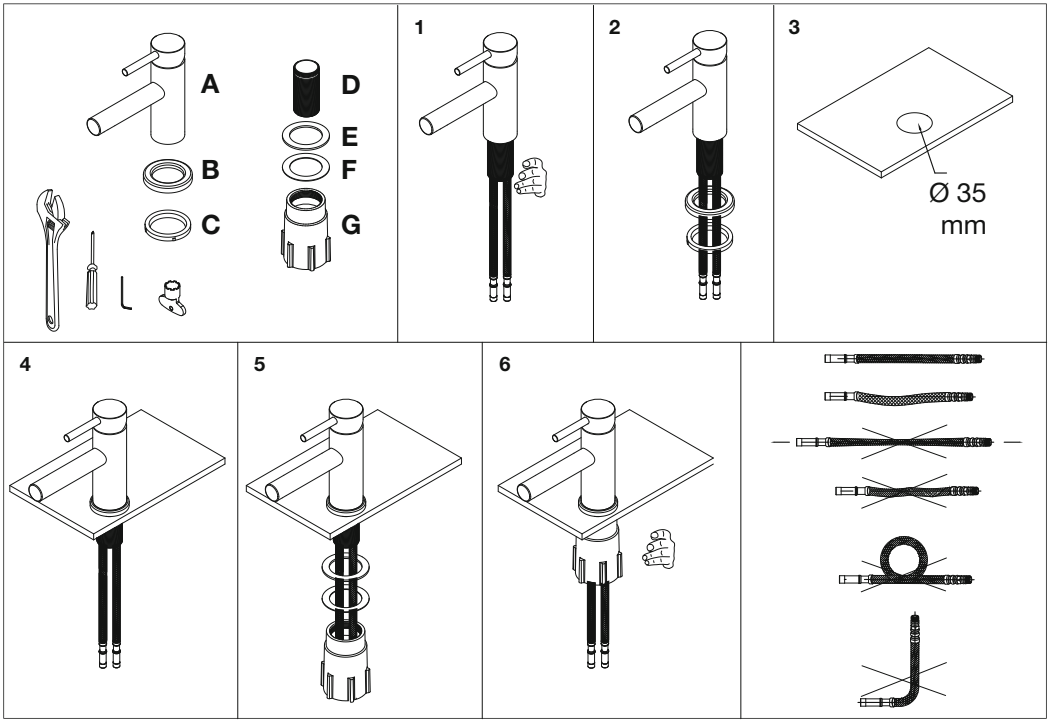

SE

Modeller där slangarna sitter fast i blandaren:

Sätt delarna på plats enligt ordningen på skissen (1-6). Obs! Se till att anslutningshålet är Ø 35 mm. Anslut sedan slangarna till varm- respektive kallvatten. Se till att slangarna ansluts till rätt vattenledning (blå slang till kallvatten respektive röd slang till varmvatten). Kontrollera att anslutningsslangarna är ordentligt åtskruvade. När blandaren är monterad, kontrollera att alla kopplingar är täta. Blandaren ansluts utan stödhylsor i de flexibla slangarna. Efter åtdragning: Motverka spänningskorrosion samt kontrollera att konan har dragit genom att lossa trycknippel /mutter och drag åt lätt igen. Provtryck och kontrollera, efterdrag vid behov. Skador som orsakas till följd av spänningskorrosion som uppstår på grund av vattnets eller den omgivande miljöns beskaffenhet samt felaktig montering inkluderas inte i produktansvaret.

A Blandare
B Blandarring
C Gummibussning – läggs i B
D Gängad tub
E Gummiring
F Stålring
G Easy-fix, gängad fästanordning

Blandarna ska monteras i porslin eller bänk med en maxtjocklek på 50 mm. Denna blandare upfyller kraven enligt SS-EN 1717 och Branschregler Säker Vatteninstallation 2026:1 utan behov av kompletterande produkter eller åtgärder.

NO

Modeller med slangene fest til blandebatteriet:

Sett delene på plass iht. plasseringen på skissen (1–6). Merk! Sørg for at armaturhullet er Ø 35 mm. Koble deretter til slangene for varmt og kaldt vann. Påse at slangene kobles til riktig vannledning (blå slange til kaldtvann og rød slange til varmtvann). Kontroller at tilkoblingsslangene er godt fastskrudd. Når blandebatteriet er montert, kontroller at alle koblinger er tette. Blandebatteriet tilkobles uten støttehylser i de fleksible slangene. Etter tiltrekking: Forhindre spenningskorrosjon og kontroller at kjeglen er trukket til ved å løsne trykknippelen/ mutteren og trekke den litt til igjen. Prøvetrykk og kontroller, trekk deretter ekstra til ved behov. Skader forårsaket av spenningskorrosjon som har oppstått som følge av vannets eller omgivelsenes egenskaper, samt feilmontering, omfattes ikke av produktansvaret.

A Blandebatteri
B Monteringsring
C Gummipakning – legges i B
D Gjenget rør
E Gummiring
F Stålring

G Easy-fix, gjenget festeanordning

DK

Modeller, hvor slangerne er fastmonteret på blandingsbatteriet:

Monter delene i henhold til rækkefølgen på skitsen (1-6). Obs! Sørg for, at tilslutningshullet er Ø 35 mm. Tilslut derefter slangerne til varmt henholdsvis koldt vand. Sørg for, at slangerne tilsluttes den rigtige vandledning (blå slange til koldt vand og rød slange til varmt vand). Kontroller, at tilslutningsslangerne er ordentlig tilspændt. Når blandingsbatteriet er monteret, skal det kontrolleres, at alle tilslutninger er tætte. Blandingsbatteriet tilsluttes uden støttehylstre i de fleksible slanger. Efter tilspænding: Modvirk spændingskorrosion, og kontrollér, at konussen er spændt ved at løsne trykniplen/møtrikken og spænde komponenterne let igen. Test trykket, og kontrollér, efterspænd om nødvendigt. Skader som følge af spændingskorrosion, der opstår på grund af vandets eller det omgivende miljøs beskaffenhed samt forkert montering, er ikke omfattet af produktansvaret.

A Blandingsbatteri
B Ring til blandingsbatteri
C Gummibøsning – lægges i B
D Gevindrør
E Gummiring
F Stålring
G Easy-fix, befæstigelsesmøtrik

FI

Mallit, joissa letkut ovat kiinni sekoittimessa:

Pane osat paikalleen kuvan mukaisessa järjestyksessä (1-6). Huom! Varmista, että läpimenoreiän halkaisija (Ø) on 35 mm. Liitä sitten letkut toisesta päästään kylmä- ja kuumavesijohtoihin. Varmista, että kumpikin letku liitetään oikeaan vesijohtoon (sininen kylmävesi- ja punainen kuumavesijohtoon). Varmista, että liitäntäletkut on kiristetty kunnolla. Putkikytkennän välimitta. Sekoittaja kytketään ilman tukihylsyjä joustaviin letkuihin. Kiristyksen jälkeen: Jännityskorroosion ehkäisemiseksi tarkista, että kartio on kiristynyt: löysää painonippa/mutteri ja kiristä se uudelleen kevyesti. Testaa paine ja tarkista; kiristä tarvittaessa. Tuotevastuu ei kata veden tai ympäristön ominaisuuksista johtuvan jännityskorroosion tai virheellisen asennuksen aiheuttamia vaurioita.

A Hana
B Alusrengas
C Kumitiiviste – sijoitetaan B:hen
D Kierreputki
E Kumirengas
F Teräsrengas
G Easy-fix, kierteinen kiinnitysosa

EN

Models with hoses that are already fitted to the mixer.

Fit the components in place in the sequence shown in the drawings (1–6). Note! Make sure the hole for the mixer has a diameter of 35 mm. Then connect the hoses to the hot and cold water supplies. Make sure that the hoses are connected to the correct water supply (blue hose to cold water and red hose to hot water). Check that the connecting hoses are tightened securely. When the mixer is fitted, check that all connections are secure. The mixer is connected without support rings in the flexible hoses. After tightening: Counteract stress corrosion and check that the cone is tightened by loosening the compression nipple/ nut and tightening it again lightly. Carry out a pressure test and check, tighten if necessary. Damage caused by stress corrosion occurring as a result of the nature of the water or surrounding environment, as well as incorrect installation, shall not be covered by product liability.

A Mixer
B Base
C Base washer – placed in B
D Threaded tube
E Rubber washer
F Steel washer
G Easy-fix threaded coupler

DE

Modelle mit fest in der Armatur verbauten Schläuchenr.

Bauen Sie die Teile gemäß der Skizze zusammen (1–6). Hinweis! Achten Sie darauf, dass die Bohrung Ø 35 mm hat. Schließen Sie die Schläuche an Warm- und Kaltwasser an. Achten Sie auf einen richtigen Anschluss (blauer Schlauch an Kaltwasser, roter Schlauch an Warmwasser). Überprüfen Sie die Anschlussschläuche auf festen Sitz. Prüfen Sie nach Einbau der Armatur, ob alle Verbindungen dicht sind. Die Armatur wird ohne Stützhülse in den Flex-Schläuchen montiert.

A Armatur
B Armaturenring
C Gummibuchse – einzulegen in B
D Gewinderohr
E Gummiring
F Stahlring
G Easy-fix, Befestigungsvorrichtung mit Gewinde

Die Armatur kann in Porzellan und Arbeitsplatten mit einer Dicke von bis zu 50 mm eingebaut werden.

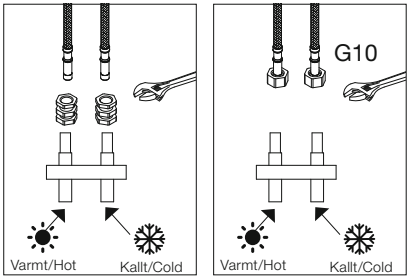

Installation / Installasjon / Montering

Wave | Wave High | Voyage Medium | Voyage High | Radian High | Vector Medium | Vector High

SE

Modeller där slangarna är lösa:

Sätt delarna på plats enligt ordningen på skissen (1-7). Obs! Se till att anslutningshålet är Ø 35 mm Obs! Montera blå respektive röd färgmärkt slang i motsvarande färg i blandarkroppen. Slangarna är O-ringstätade och någon övrig tätning behövs ej. Slangarna är högergängade, behöver inte smörjas och ska skruvas på med handkraft. Verktyg ska inte användas. Anslut sedan slangarna till varm- respektive kallvatten i andra änden. För slangar med löpmutter kan packning täta både mot klämringsända och plan gängända. Se till att slangarna ansluts till rätt vattenledning (blå slang till kallvatten respektive röd slang till varmvatten). Kontrollera att anslutningsslangarna är ordentligt åtskruvade. När blandaren är monterad, kontrollera att alla kopplingar är täta. Blandaren ansluts utan stödhylsor i de flexibla slangarna. Efter åtdragning: Motverka spänningskorrosion samt kontrollera att konan har dragit genom att lossa trycknippel /mutter och drag åt lätt igen. Provtryck och kontrollera, efterdrag vid behov. Skador som orsakas till följd av spänningskorrosion som uppstår på grund av vattnets eller den omgivande miljöns beskaffenhet samt felaktig montering inkluderas inte i produktansvaret.

A Blandare
B Blandarring
C Gummibussning – läggs i B
D Gängad tub
E Gummiring
F Stålring
G Easy-fix, gängad fästanordning
H Slangar

Blandarna ska monteras i porslin eller bänk med en maxtjocklek på 50 mm.

Denna blandare upfyller kraven enligt SS-EN 1717 och Branschregler Säker Vatteninstallation 2026:1 utan behov av kompletterande produkter eller åtgärder.

NO

Modeller med løse slanger:

Sett delene på plass iht. plasseringen på skissen (1–7). Merk! Sørg for at armaturhullet er Ø 35 mm. Koble deretter til slangene for varmt og kaldt vann i den andre enden. Påse at slangene kobles til riktig vannledning (blå slange til kaldtvann og rød slange til varmtvann). Kontroller at tilkoblingsslangene er godt fastskrudd. Når blandebatteriet er montert, kontroller at alle koblinger er tette. Blandebatteriet tilkobles uten støttehylser i de fleksible slangene. Etter tiltrekking: Forhindre spenningskorrosjon og kontroller at kjeglen er trukket til ved å løsne trykknippelen/mutteren og trekke den litt til igjen. Prøvetrykk og kontroller, trekk deretter ekstra til ved behov. Skader forårsaket av spenningskorrosjon som har oppstått som følge av vannets eller omgivelsenes egenskaper, samt feilmontering, omfattes ikke av produktansvaret.

A Blandebatteri
B Monteringsring

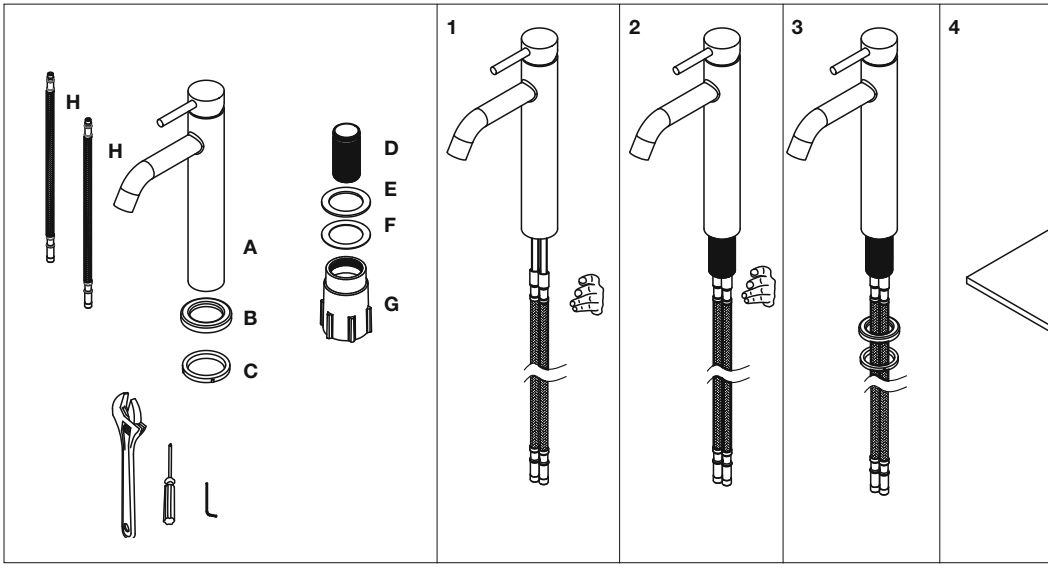

C Gummipakning – legges i B
D Gjenget rør
E Gummiring
F Stålring
G Easy-fix, gjenget festeanordning
H Slanger

DK

Modeller, hvor slangerne ikke er fastmonteret:

Monter delene i henhold til rækkefølgen på skitsen (1-7). Obs! Sørg for, at tilslutningshullet er Ø 35 mm. Tilslut derefter slangerne til varmt henholdsvis koldt vand i den anden ende. Sørg for, at slangerne tilsluttes den rigtige vandledning (blå slange til koldt vand og rød slange til varmt vand). Kontroller, at tilslutningsslangerne er ordentlig tilspændt. Når blandingsbatteriet er monteret, skal det kontrolleres, at alle tilslutninger er tætte. Blandingsbatteriet tilsluttes uden støttehylstre i de fleksible slanger. Efter tilspænding: Modvirk spændingskorrosion, og kontrollér, at konussen er spændt ved at løsne trykniplen/møtrikken og spænde komponenterne let igen. Test trykket, og kontrollér, efterspænd om nødvendigt. Skader som følge af spændingskorrosion, der opstår på grund af vandets eller det omgivende miljøs beskaffenhed samt forkert montering, er ikke omfattet af produktansvaret.

A Blandingsbatteri
B Ring til blandingsbatteri
C Gummibøsning – lægges i B
D Gevindrør
E Gummiring
F Stålring
G Easy-fix, befæstigelsesmøtrik
H Slanger

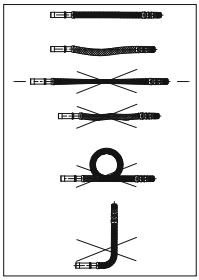

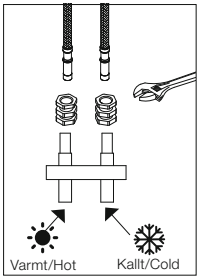

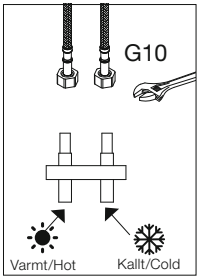

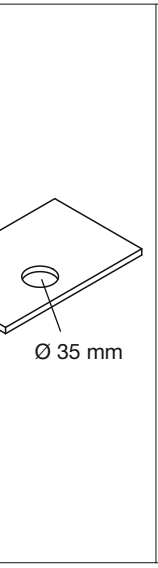

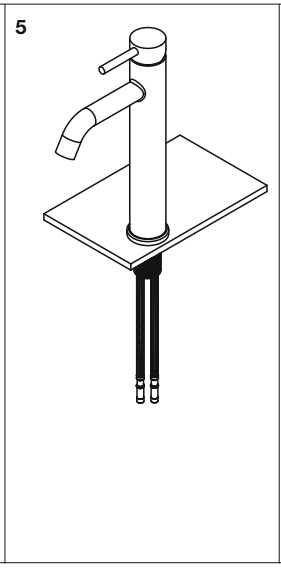

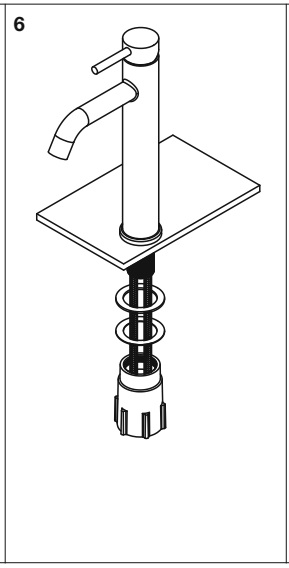

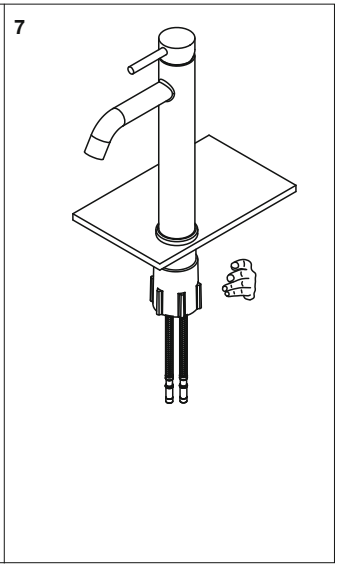

Asennus / Installation

Wave | Wave High | Voyage Medium | Voyage High | Radian High | Vector Medium | Vector High

FI

Mallit, joissa irtoletkut:

Pane osat paikalleen kuvan mukaisessa järjestyksessä (1-7). Huom! Varmista, että läpimenoreiän halkaisija (Ø) on 35 mm. Liitä sitten letkut toisesta päästään kylmä- ja kuumavesijohtoihin. Varmista, että kumpikin letku liitetään oikeaan vesijohtoon (sininen kylmävesi- ja punainen kuumavesijohtoon). Varmista, että liitäntäletkut on kiristetty kunnolla. Putkikytkennän välimitta. Sekoittaja kytketään ilman tukihylsyjä joustaviin letkuihin. Kiristyksen jälkeen: Jännityskorroosion ehkäisemiseksi tarkista, että kartio on kiristynyt: löysää painonippa/mutteri ja kiristä se uudelleen kevyesti. Testaa paine ja tarkista; kiristä tarvittaessa. Tuotevastuu ei kata veden tai ympäristön ominaisuuksista johtuvan jännityskorroosion tai virheellisen asennuksen aiheuttamia vaurioita.

A Hana
B Alusrengas
C Kumitiiviste – sijoitetaan B:hen
D Kierreputki
E Kumirengas
F Teräsrengas
G Easy-fix, kierteinen kiinnitysosa
H Letkut

EN

Models with separate hoses:

Fit the components in place in the sequence shown in the drawings (1–7). Note! Mount the blue and red marked hose with the same colors on the mixer body. The hoses are O-ring sealed and no other seal is needed. The hoses are threaded to the right and do not need to be lubricated. They must be installed by hand. Do not use tools. Note! Make sure the hole for the mixer has a diameter of 35 mm. Then connect the other ends of the hoses to the hot and cold water supplies. Make sure that the hoses are connected to the correct water supply (blue hose to cold water and red hose to hot water). Check that the connecting hoses are tightened securely. When the mixer is fitted, check that all connections are secure. The mixer is connected without support rings in the flexible hoses. After tightening: Counteract stress corrosion and check that the cone is tightened by loosening the compression nipple/nut and tightening it again lightly. Carry out a pressure test and check, tighten if necessary. Damage caused by stress corrosion occurring as a result of the nature of the water or surrounding environment, as well as incorrect installation, shall not be covered by product liability.

A Mixer
B Base
C Base washer – placed in B
D Threaded tube
E Rubber washer
F Steel washer
G Easy-fix threaded coupler
H Hoses

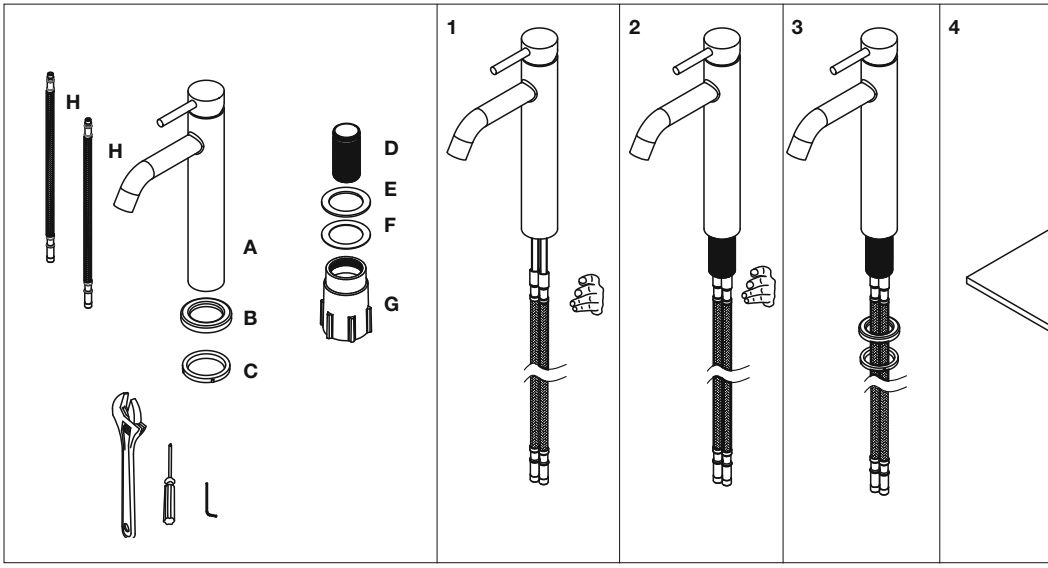

DE

Modelle mit losen Schläuchen:

Bauen Sie die Teile gemäß der Skizze zusammen (1–7). Hinweis! Montieren Sie den blau beziehungsweise rot gekennzeichneten Schlauch an der entsprechenden Farbe im Armaturenkorpus. Die Schläuche werden durch O-Ringe gedichtet; weitere Dichtungen sind nicht erforderlich. Die Schläuche haben ein Rechtsgewinde, müssen nicht geschmiert werden und sind von Hand anzuziehen. Es darf kein Werkzeug verwendet werden. Hinweis! Achten Sie darauf, dass die Bohrung Ø 35 mm hat. Schließen Sie das andere Ende der Schläuche an Warm- und Kaltwasser an. Achten Sie auf einen richtigen Anschluss (blauer Schlauch an Kaltwasser, roter Schlauch an Warmwasser). Überprüfen Sie die Anschlussschläuche auf festen Sitz. Prüfen Sie nach Einbau der Armatur, ob alle Verbindungen dicht sind. Die Armatur wird ohne Stützhülse in den Flex-Schläuchen montiert.

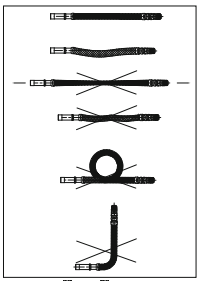

A Armatur
B Armaturenring
C Gummibuchse – einzulegen in B
D Gewinderohr
E Gummiring
F Stahlring
G Easy-fix, Befestigungsvorrichtung mit Gewinde
H Schläuche
Die Armatur kann in Porzellan und Arbeitsplatten mit einer Dicke von bis zu 50 mm eingebaut werden.

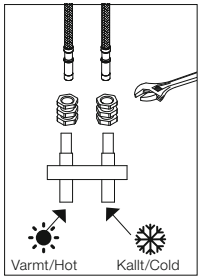

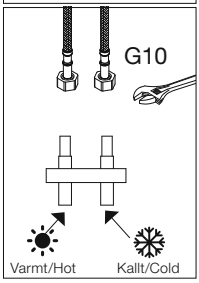

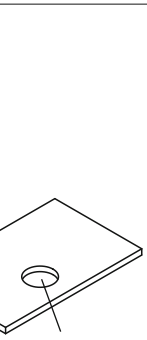

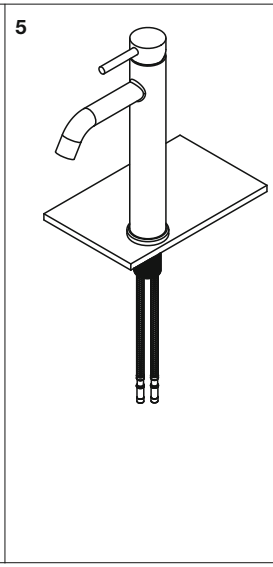

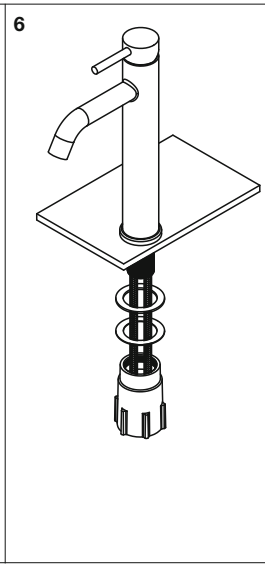

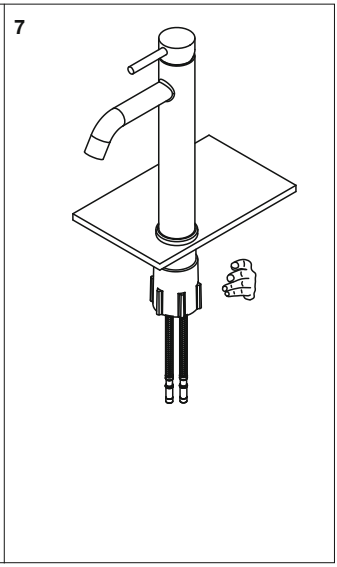

Installation / Installasjon / Montering / Asennus / Installation

Harmonized B2 | Harmonized B2P

A

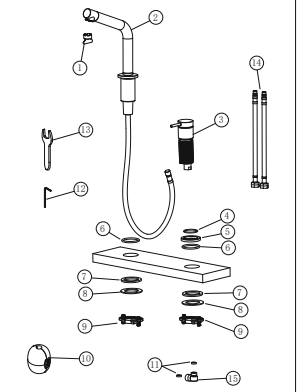

B

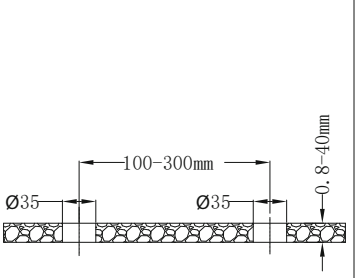

C

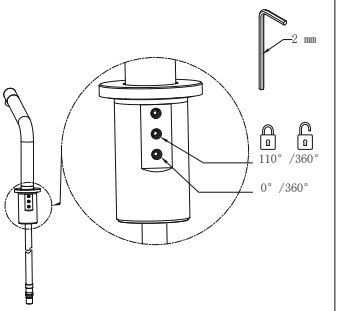

1

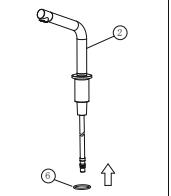

2

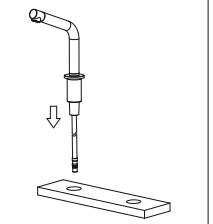

3

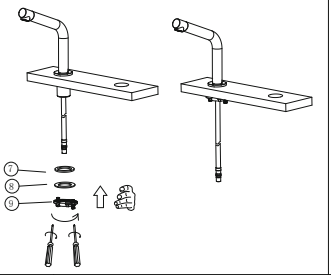

4

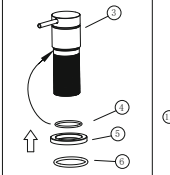

5

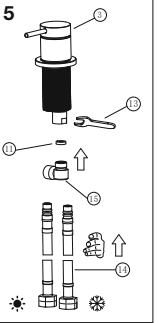

6

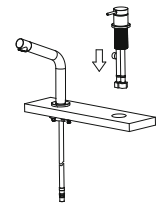

7

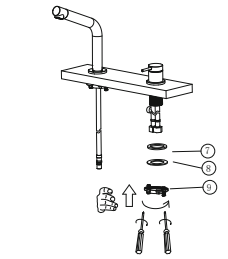

8a (Harmonized B2P)

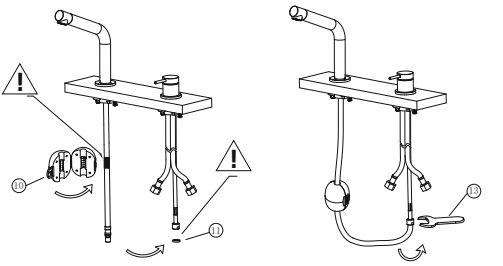

8b (Harmonized B2)

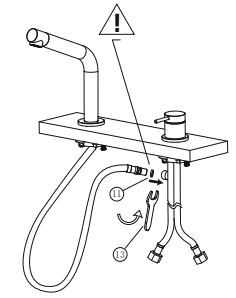

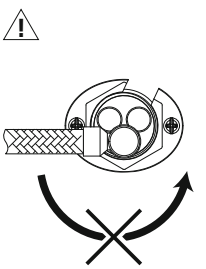

9

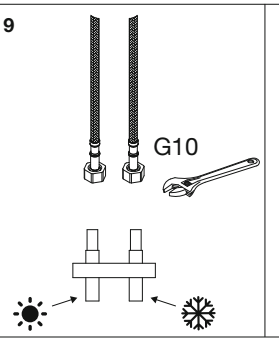

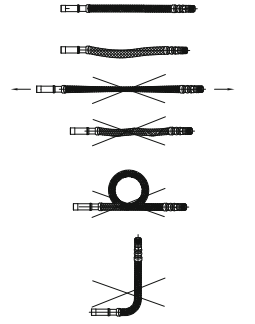

SE

A: Komponenter

1. Perlatorverktyg
2. Pip
3. Blandarkropp
4. O-ring (liten)
5. Basbricka
6. O-ring (stor) (x2)
7. Stor packning (x2)
8. Bricka (x2)
9. Skruvfäste (x2)
10. Tyngd (endast Harmonized B2P)
11. Liten packning (B2 x2, B2P x1)
12. Insexnyckel
13. Verktyg
14. Slangar
15. Nittiogradig anslutningskoppling.

B: Håltagning:

OBS! För utdragsmodell (Harmonized B2P) krävs att slangen mellan blandarkropp och pip kan röra sig fritt. Säkerställ så att inga föremål under bänkskivan blockerar utrymmet mellan blandarkropp och pip.
OBS! För modell utan utdragsfunktion (Harmonized B2) behövs fritt utrymme minst 90 mm nedåt från toppen av bänkskivan. Kontrollera att till exempel lådor i kommod inte krockar med rördragning undertill.

C: Innan montering:

De två nedersta skruvarna på pipen (#2) kontrollerar rotationen (se illustration C). Pipen kan låsas till 110° genom att spänna åt den mittersta skruven medan pipens munstycke pekar i motsatt riktning från skruvarna. Genom att spänna åt den nedersta skruven medan pipen pekar i motsatt riktning från skruvarna kan den låsas till 0°. Genom att lossa på eller skruva bort de två nedersta skruvarna kan rotationen låsas upp till 360°. Använd en 2 mm insexnyckel. OBS! Den översta skruven ska alltid vara åtspänd eftersom den håller pipen på plats.

Montering:

1. Placera o-ring (#6) under pipens basbricka.
2. För pipens slang och gängrör genom hålet i bänkskivan.
3. Trä stor packning (#7) och bricka (#8) över pipens gängade tub enligt ordningen i illustration 3. Skruva därefter på skruvfäste (#9). Använd handkraft eller skiftnyckel. Spänn därefter åt skruvarna jämnt i skruvfästet med skruvmejsel. Säkerställ att pipen är rak i förhållande till eventuell rotationsbegränsning, och att den är ordentligt åtspänd i bänkskivan.
4. Trä på liten o-ring (#4), basbricka (#5) och stor o-ring (#6) på blandarkropp enligt ordningen i illustration 4.
5. För Harmonized B2: Placera packning (#11) i blandarkroppens anslutningsrör och skruva därefter fast den nittiogradiga anslutningskopplingen (#15) enligt illustration 5. Skruva därefter fast slang för varmt respektive kallt vatten enligt illustration 5.
6. För blandarkroppens slangar och gängrör genom hålet i bänkskivan.
7. Trä på stor packning (#7) och bricka (#8) enligt ordningen i illustration 7. Skruva därefter på skruvfäste (#9). Använd handkraft eller skiftnyckel. Spänn därefter åt skruvarna jämnt i skruvfästet med skruvmejsel. Säkerställ att handtaget sitter i önskad vinkel, och att blandarkroppen är ordentligt åtspänd i bänkskivan.
8. Placera packning (#11) i blandarkroppens anslutningsrör för Harmonized B2P, alternativt den nittiogradiga anslutningskopplingen för Harmonized B2. Skruva därefter in pipens slang enligt illustration 8a för Harmonized B2P, alternativt 8b för Harmonized B2. Använd verktyg (#13).

OBS! För B2: Lämna slack om slangen leds moturs (sett underifrån). Annars finns risk att slangen gängas loss.

För Harmonized B2P : Fäst tyngd (#10) i den utdragbara slangen vid markeringen enligt illustration 8a.

Anslut de flexibla slangarna från blandarkroppen till varm- respektive kallvatten. Packning till löpmuttrar kan täta både mot klämringsända och plan gängända. Säkerställ att slangarna ansluts till rätt vattenledning (blå slang till kallvatten respektive röd slang till varmvatten). Kontrollera att anslutningsslangarna är ordentligt åtskruvade. Blandarens anslutningar ska täthetskontrolleras efter installationen. I blandare med anslutningsrör av Soft PEX-rör ska kopplingsledningen klamras så nära kopplingen som möjligt, se illustration 9. När blandaren är monterad, kontrollera att alla kopplingar är täta.

Harmonized B2 upfyller kraven enligt SS-EN 1717 och Branschregler Säker Vatteninstallation 2026:1 utan behov av kompletterande produkter eller åtgärder. Samma sak gäller Harmonized B2P så länge det utdragbara munstycket inte kan nå under vattenspegeln på eventuell WC eller bidé. Når handduschen vattenspegeln på WC eller bidé ska extra backventiler monteras, annars får blandaren inte monteras.

NO

A: Komponenter

1. Perlatorverktøy
2. Tut
3. Blandebatterihus
4. O-ring (liten)
5. Underlagsskive
6. O-ring (stor) (x2)
7. Stor pakning (x2)
8. Skive x2
9. Skrufeste (x2)
10. Lodd (kun Harmonized B2P)
11. Liten pakning (B2 x2, B2P x1)
12. Unbrakonøkkel
13. Verktøy
14. Slanger
15. Nittigraders tilkoblingskobling

B: Hulltaking:

OBS! For uttrekksmodellen (Harmonized B2P) kreves det at slangen mellom blandebatterihus og tut kan bevege

seg fritt. Påse at ingen gjenstander under benkeplaten blokkerer rommet mellom blandebatterihus og tut. OBS! For modell uten uttrekksfuksjon (Harmonized B2) kreves det fri plass minst 90 mm nedover fra toppen av benkeplaten. Kontroller at for eksempel skuffer i servantskap ikke kolliderer med røropplegg på undersiden.

C: Før montering:
De to nederste skruene på tuten (#2) regulerer rotasjonen (se illustrasjon C). Tuten kan låses på 110° ved å stramme den midterste skruen mens tutens munnstykke peker i motsatt retning av skruene. Den kan låses på 0° ved å stramme den nederste skruen mens tuten peker i motsatt retning av skruene. Ved å løse eller skru ut de to nederste skruene kan rotasjonen låses opp til 360°. Bruk en 2 mm unbrakonøkkel. OBS! Den øverste skruen skal alltid være trukket til, ettersom den holder tuten på plass.

Montering:
1. Plasser o-ring (#6) under tutens underlagsskive.
2. Før tutens slange og gjengerør gjennom hullet i benkeplaten.
3. Tre stor pakning (#7) og skive (#8) over tutens gjengede rør i rekkefølgen vist i illustrasjon 3. Skru deretter på skrufeste (#9). Bruk håndkraft eller skiftenøkkel. Trekk deretter skruene jevnt til i skruefestet med skrutrekker. Påse at tuten er rett i forhold til en eventuell rotasjonsbegrensning, og at den er skikkelig festet i benkeplaten.
4. Tre på liten o-ring (#4), underlagsskive (#5) og stor o-ring (#6) på blandebatterihuset i rekkefølgen vist i illustrasjon 5.
5. For Harmonized B2: Plasser pakning (#11) i blandebatterihusets tilkoblingsrør, og skru deretter fast den nittigraders tilkoblingskoblingen (#15) i henhold til illustrasjon 5. Skru deretter fast slangen for hhv. varmt og kaldt vann i henhold til illustrasjon 5.
6. Før blandebatterihusets slanger og gjengerør gjennom hullet i benkeplaten.
7. Tre på stor pakning (#7) og skive (#8) i rekkefølgen vist i illustrasjon 7. Skru deretter på skrufeste (#9). Bruk håndkraft eller skiftenøkkel. Trekk deretter skruene jevnt til i skruefestet med skrutrekker. Påse at håndtaket er i ønsket vinkel, og at blandebatterihuset er skikkelig festet i benkeplaten.
8. Plasser pakning (#11) i blandebatterihusets tilkoblingsrør for Harmonized B2P, alternativt den nittigraders tilkoblingskoblingen for Harmonized B2. Skru deretter inn tutens slange i henhold til illustrasjon 8a for Harmonized B2P, alternativt 8b for Harmonized B2. Bruk verktøy (#13).

OBS! For B2: La det være slakk hvis slangen trekkes mot klokken (sett nedenfra). Ellers er det fare for at slangen løsner.

For Harmonized B2P: Fest lodd (#10) i den uttrekkbare slangen ved markeringen i henhold til illustrasjon 8a.

Koble de fleksible slangene fra blandebatterihuset til varmt- og kaldtvann. Påse at slangene kobles til riktig vannledning (blå slange til kaldtvann og rød slange til varmtvann). Kontroller at tilkoblingsslangene er godt fastskrudd. Kontroller at blandebatteriets tilkoblinger er tette etter installasjon. På blandebatterier med tilkoblingsrør av Soft PEX-rør skal koblingsledningen klamres så nær koblingen som mulig, se illustrasjon 9. Kontroller at alle koblinger er tette når blandebatteriet er montert.

DK

A: Komponenter
1. Luftblanderværktøj
2. Tud
3. Blandingsbatterikrop
4. O-ring (lille)
5. Mellemskive
6. O-ring (stor) (x2)
7. Stor pakning (x2)
8. Skive (x2)
9. Skruefæste (x2)
10. Vægtlod (kun Harmonized B2P)
11. Lille pakning (B2 x2, B2P x1)
12. Unbrakonøgle
13. Værktøj
14. Slanger
15. Halvfems graders tilslutningskobling

B: Hulboring:
OBS! Til udtrækningsmodellen (Harmonized B2P) er det nødvendigt, at slangen mellem blandingsbatterikroppen og tuden kan bevæge sig frit. Tjek, at der ikke er genstande under bordpladen, der blokerer området mellem blandingsbatterikroppen og tuden.
OBS! Modellen uden udtrækningsfunktion (Harmonized B2) skal have mindst 90 mm frirum i nedadgående retning fra bordpladens overside. Kontrollér, at eksempelvis skufferne i skuffemodulet ikke kolliderer med rørføringen nedenunder.

C: Inden montering:
De to nederste skruer på tuden (nr. 2) styrer rotationen (se illustration C). Tuden kan låses ved 110° ved at spænde den midterste skrue, mens tudens dyse vender væk fra skruerne. Ved at spænde den nederste skrue, mens tuden peger væk fra skruerne, kan den låses ved 0°. Ved at løsne eller fjerne de to nederste skruer, kan rotationen låses op til 360°. Anvend en 2 mm unbrakonøgle. OBS! Den øverste skrue skal altid være spændt, da den holder tuden på plads.

Montering:
1. Anbring O-ringen (nr. 6) under tudens mellemskive.
2. Før tudens slange og gevindrør gennem hullet i bordpladen.
3. Træk den store pakning (nr. 7) og skiven (nr. 8) over tudens gevindrør i den rækkefølge, der er vist i illustration 3. Skru derefter skruefæstet på (nr. 9). Spænd ved håndkraft, eller brug en skiftenøgle. Spænd derefter skruerne ensartet fast i skruefæstet med en skruetrækker. Tjek, at tuden er lige i forhold til en evt. rotationsbegrænsning, og

at den er spændt korrekt fast i bordpladen.
4. Træk O-ringen (nr. 4), mellemskiven (nr. 5) og den store O-ring (nr. 6) på blandingsbatterikroppen i den rækkefølge, som er vist i illustration 4.
5. Til Harmonized B2: Anbring pakningen (nr. 11) i blandingsbatterikroppens tilslutningsrør, og skru derefter halvfems graders tilslutningskoblingen (nr. 15) fast som vist i illustration 5. Skru derefter slangen til hhv. varmt og koldt vand fast som vist i illustration 5.
6. Før blandingsbatterikroppens slanger og gevindrør gennem hullet i bordpladen.
7. Træk den store pakning (nr. 7) og skiven (nr. 8) på i den rækkefølge, der er vist i illustration 7. Skru derefter skruefæstet på (nr. 9). Spænd ved håndkraft, eller brug en skiftenøgle. Spænd derefter skruerne ensartet fast i skruefæstet med en skruetrækker. Tjek, at håndtaget sidder i den ønskede vinkel, og at blandingsbatterikroppen er spændt korrekt fast i bordpladen.
8. Anbring pakning (nr. 11) i blandingsbatterikroppens tilslutningsrør til Harmonized B2P eller halvfems graders tilslutningskoblingen til Harmonized B2. Skru derefter tudens slange i som vist i illustration 8a for Harmonized B2P eller 8b for Harmonized B2. Anvend værktøj (nr. 13).

OBS! Til B2: Sørg for slæk, hvis slangen føres mod uret (set nedefra). Ellers er der risiko for, at slangen drejes løs.

Til Harmonized B2P: Fastgør vægtloddet (nr. 10) i den udtrækkelige slange ved markeringen som vist i illustration 8a.

Tilslut de fleksible slanger fra blandingsbatterikroppen til henholdsvis varmt og koldt vand. Sørg for, at slangerne tilsluttes den rigtige vandledning (blå slange til koldt vand og rød slange til varmt vand). Tjek, at tilslutningsslangerne er spændt korrekt. Blandingsbatteriets tilslutninger skal tæthedskontrolleres efter monteringen. På blandingsbatterier med tilslutningsrør af Soft PEX-rør skal koblingsledningen fastgøres så tæt på koblingen som muligt, se illustration 9. Tjek, at alle koblinger er tætte, når blandingsbatteriet er monteret.

FI

A: Komponentit

1. Poresuutintyökalu
2. Juoksuputki
3. Hanarunko
4. O-rengas (pieni)
5. Pohjalevy
6. O-rengas (iso) (x2)
7. Iso tiiviste (x2)
8. Aluslaatta (x2)
9. Ruuvikiinnike (x2)
10. Paino (vain Harmonized B2P)
11. Pieni tiiviste (B2 x2, B2P x1)
12. Kuusiokoloavain
13. Työkalut
14. Letkut
15. 90 asteen liitäntäkytkin.

B: Reiät:

HUOM! Ulosvedettävä malli (Harmonized B2P) edellyttää, että hanarungon ja juoksuputken välinen letku voi liikkua vapaasti. On varmistettava, etteivät työtason alla olevat esineet tuki hanarungon ja juoksuputken välistä tilaa. HUOM! Mallissa, jossa ei ole ulosvetotoimintoa (Harmonized B2), tarvitaan vähintään 90 mm:n vapaa tila pöytätason yläreunasta alaspäin. Varmista, että esimerkiksi lipaston laatikot eivät pääse osumaan alla oleviin putkivetoihin.

C: Ennen asennusta:

Juoksuputken kahdella alimmalla ruuvilla (#2) ohjataan kiertoa (ks. kuva C). Juoksuputken voi lukita 110°:n asentoon kiristämällä keskimmäisen ruuvin, kun putken suutin osoittaa ruuveihin nähden vastakkaiseen suuntaan. Kiristämällä alin ruuvi silloin, kun putki osoittaa ruuveihin nähden vastakkaiseen suuntaan, putki voidaan lukita 0°:een. Löysäämällä tai irrottamalla kaksi alinta ruuvia kierron voi lukita 360°:iin asti. Käytä 2 mm:n kuusiokoloavainta. HUOM! Ylin ruuvi on aina pidettävä kiristettynä, sillä se pitää juoksuputken paikallaan.

Asennus:

1. Aseta o-rengas (#6) juoksuputken pohjalevyn alle.
2. Vie juoksuputken letku ja kierteitetty putki pöytätasossa olevan reiän läpi.
3. Kierrä iso tiiviste (#7) ja aluslevy (#8) juoksuputken kierteitetyn putken päälle kuvassa 3 esitetyssä järjestyksessä. Ruuvaa sitten ruuvikiinnike (#9) kiinni. Kiristä käsin tai jakoavaimella. Kiristä ruuvit sen jälkeen ruuvimeisselillä tasaisesti ruuvikiinnikkeeseen. Varmista, että juoksuputki on suorassa suhteessa kiertorajoitukseen nähden ja että se on kunnolla kiristetty pöytätasoon.
4. Kierrä pieni o-rengas (#4), pohjalevy (#5) ja iso o-rengas (#6) hanarunkoon kuvassa 4 esitetyssä järjestyksessä.
5. Harmonized B2: Aseta tiiviste (#11) hanarungon liitäntäputkeen ja ruuvaa sitten 90 asteen liitäntäkytkin kiinni kuvassa 5 esitetyllä tavalla. Kierrä sitten kuuman ja kylmän veden letkut kiinni kuvassa 5 esitetyllä tavalla.
6. Vie hanarungon letkut ja kierteitetty putki pöytätasossa olevan reiän läpi.
7. Kierrä iso tiiviste (#7) ja aluslevy (#8) kuvassa 7 esitetyssä järjestyksessä. Ruuvaa sitten ruuvikiinnike (#9) kiinni. Kiristä käsin tai jakoavaimella. Kiristä ruuvit sen jälkeen ruuvimeisselillä tasaisesti ruuvikiinnikkeeseen. Varmista, että kahva on halutussa kulmassa ja että hanarunko on kunnolla kiinni pöytätasossa.
8. Harmonised B2P: aseta tiiviste (#11) hanarungon liitäntäputkeen. Harmonised B2: aseta tiiviste (#11) 90 asteen liitäntäkytkimeen. Kierrä sitten juoksuputken letku kiinni kuvan 8a mukaisesti (Harmonized B2P) tai kuvan 8b mukaisesti (Harmonized B2). Käytä työkalua (#13).

HUOM! B2: Jätä löysää, jos letku kiertyy vastapäivään

(alhaaltapäin katsottuna). Muussa tapauksessa on olemassa vaara, että letku irtoaa kierteestä.

Harmonized B2P: Kiinnitä paino (#10) ulosvedettävään letkuun kuvan 8a osoittamaan merkkiin.

Liitä taipuisat letkut hanarungosta kylmä- ja kuumavesijohtoihin. Varmista, että kumpikin letku liitetään oikeaan vesijohtoon (sininen kylmävesi- ja punainen kuumavesijohtoon). Varmista, että liitäntäletkut on kiristetty kunnolla. Hanan liitäntöjen tiiviys on tarkastettava asennuksen jälkeen. Hanoissa, joissa on Soft PEX -liitäntäputki, on liitäntäjohto kiinnitettävä mahdollisimman syvälle liittimeen, ks. kuva 9. Kun hana on asennettu, tarkista liitäntöjen tiiviys ja tiukkuus.

EN

A: Components

1. Aerator tool
2. Spout
3. Mixer body
4. O-ring (small)
5. Base ring
6. O-ring (large) (x2)
7. Large gasket (x2)
8. Washer (x4)
9. Threaded coupler (x2)
10. Weight (only Harmonized B2P)
11. Small gasket (B2 x2, B2P x1)
12. Hexagonal key
13. Tool
14. Hoses
15. Ninety degree connector coupling.

B: Hole diameter:

NOTE! For the pull-out model (Harmonized B2P) the hose between the mixer body and spout must be able to move freely. Ensure that no objects below the countertop block the space between the mixer body and the spout.
NOTE! For the model without the pull-out function (Harmonized B2), at least 90 mm of free space below the top of the countertop is required. Check, for example, that the vanity unit drawers do not collide when positioning the pipes underneath.

C: Before installation:

The two lowest screws on the spout (#2) control the rotation (see illustration C). The spout can be locked to 110° by tightening the middle screw while the spout nozzle points in the opposite direction from the screws. By tightening the bottom screw while the spout nozzle points in the opposite direction from the screws, the spout can be locked at 0°. By loosening or removing the two bottom screws, the rotation can be unlocked to 360°. Use a 2 mm hexagonal key. NOTE! The top screw must always be tightened because it holds the spout in place.

Installation:

1. Place an o-ring (#6) below the base ring of the spout.
2. Thread the hose and threaded tube of the spout through the hole in the countertop.
3. Thread the large gasket (#7) and washer (#8) over the threaded tube of the spout in the order shown in illustration 3. Then screw on the threaded coupler (#9). Screw on by hand or using a spanner. Then tighten the screws evenly in the threaded coupler with a screwdriver. Ensure that the spout is angled straight if the spout has been limited and that it is properly fastened in the countertop.
4. Thread the small o-ring (#4), base ring (#5) and large o-ring (#6) onto the mixer body in the order shown in illustration 4.
5. For Harmonized B2: Place a gasket (#11) in the connection tube of the mixer body and then screw in place the ninety degree connector coupling (#15) according to illustration 5. Then attach the hoses for hot and cold water according to illustration 5.
6. Thread the mixer body's hoses and threaded tube through the hole in the countertop.
7. Thread a large gasket (#7) and washer (#8) in the order shown in illustration 7. Then screw on a threaded coupler (#9). Screw on by hand or using a spanner. Then tighten the screws evenly in the threaded coupler with a screwdriver. Ensure that the handle is at the desired angle, and that the mixer body is properly fastened in the countertop.
8. Place a gasket (#11) in the connection tube of the mixer body for Harmonized B2P, or the ninety degree connector coupling for Harmonized B2. Then screw in place the spout hose according to illustration 8a for Harmonized B2P or 8b for Harmonized B2. Use the tool provided (#13).

NOTE! For B2: Leave some slack if the hose is being led anticlockwise (seen from below). Otherwise, there is a risk of the hose unscrewing itself.

For Harmonized B2P: Attach the weight (#10) over the pull-out hose by the marking according to illustration 8a.

Connect the flexible hoses from the mixer body to the hot and cold water supplies. Make sure that the hoses are connected to the correct water supply (blue hose to cold water and red hose to hot water). Check that the connecting hoses are tightened securely. Test the mixer connections for leaks after installation. If the mixer is connected to Soft PEX piping, the piping must be clipped securely as close to the coupling as possible, see illustration 9. Once the mixer is installed, check that all couplings are tight.

DE

A: Teile

1. Perlatorwerkzeug
2. Auslauf
3. Armaturenkorpus
4. O-Ring (klein)
5. Grundscheibe
6. O-Ring (groß) (2 St.)
7. Große Dichtung (2 St.)
8. Scheibe (2 St.)

9. Schraubbefestigung (2 St.)
10. Gewicht (nur Harmonized B2P)
11. Kleine Dichtung (B2 2 St., B2P 1 St.)
12. Innensechskantschlüssel
13. Werkzeuge
14. Schläuche
15. Anschlusskupplung 90°

B: Lochbohrung:
Hinweis! Beim Auszugsmodell (Harmonized B2P) muss sich der Schlauch zwischen dem Armaturenkorpus und dem Auslauf frei bewegen können. Achten Sie darauf, dass unter der Arbeitsplatte keine Gegenstände den Platz zwischen Armaturenkorpus und Auslauf blockieren können.
Hinweis! Bei Modellen ohne Auszugsfunktion (Harmonized B2) ist von der Oberseite der Arbeitsplatte nach unten ein Freiraum von 90 mm vorzusehen. Stellen Sie zum Beispiel sicher, dass Schubladen in der Kommode nicht mit den Rohren kollidieren.

C: Vor der Montage:
Die beiden unteren Schrauben am Auslauf (2) steuern die Rotation (siehe Bild C). Der Auslauf kann auf 110° gesperrt werden, indem die mittlere Schraube angezogen wird, während die Düse des Auslaufes in die entgegengesetzte Richtung zu den Schrauben weist. Durch Anziehen der unteren Schraube (ebenfalls bei in entgegengesetzter Richtung weisendem Auslauf) wird der Auslauf auf 0° gesperrt. Durch Lösen oder Entfernen der unteren beiden Schrauben wird eine Rotation von bis zu 360° möglich. Verwenden Sie hierfür einen 2-mm-Innensechskantschlüssel. Hinweis! Die obere Schraube muss stets angezogen sein, da sie den Auslauf an richtiger Stelle hält.

Montage:
1. Setzen Sie den O-Ring (6) unter die Basisscheibe des Auslaufes.
2. Führen Sie den Schlauch und das Gewinderohr des Auslaufes durch die Bohrung in der Arbeitsplatte.
3. Schieben Sie die große Dichtung (7) und die Scheibe (8) über das Gewinderohr des Auslaufes. Achten Sie auf die Reihenfolge gemäß Bild 3. Bringen Sie anschließend die Schraubbefestigung (9) an. Zehen Sie diese von Hand oder mithilfe eines Maulschlüssels an. Ziehen Sie dann die Schrauben mit einem Schraubendreher gleichmäßig in der Schraubbefestigung fest. Achten Sie darauf, dass der Auslauf hinsichtlich einer etwaigen Rotationssperre gerade ist. Außerdem muss er in der Arbeitsplatte ordnungsgemäß festgezogen sein.
4. Ziehen Sie den kleinen O-Ring (4), die Grundscheibe (5) und den großen O-Ring (6) auf den Armaturenkorpus. Achten Sie auf die Reihenfolge gemäß Bild 4.
5. Bei Harmonized B2: Setzen Sie die Dichtung (11) auf das Anschlussrohr des Armaturenkorpus, und schrauben Sie anschließend die Anschlusskupplung 90° (15) fest. Siehe Bild 5. Schrauben Sie nun die Schläuche für Warm- und Kaltwasser gemäß Bild 5 fest.
6. Führen Sie die Schläuche des Armaturenkorpus und das Gewinderohr durch die Bohrung in der Arbeitsplatte.
7. Bringen Sie die große Dichtung (7) und die Scheibe (8) an. Achten Sie auf die Reihenfolge gemäß Bild 7. Bringen Sie anschließend die Schraubbefestigung (9) an. Zehen Sie diese von Hand oder mithilfe eines Maulschlüssels an. Ziehen Sie dann die Schrauben mit einem Schraubendreher gleichmäßig in der Schraubbefestigung fest. Achten Sie darauf, dass der Griff in gewünschtem Winkel sitzt. Außerdem muss der Armaturenkorpus ordnungsgemäß in der Arbeitsplatte festgezogen sein.
8. Setzen Sie die Dichtung (11) (Harmonized B2P) beziehungsweise die Anschlusskupplung 90° (Harmonized B2) auf das Anschlussrohr des Armaturenkorpus. Verschrauben Sie nun die Schläuche des Auslaufes gemäß Bild 8a (Harmonized B2P) beziehungsweise 8b (Harmonized B2). Verwenden Sie hierfür Werkzeug (13).

Hinweis! Bei B2: Damit sich der Schlauch nicht aus dem Gewinde dreht, lassen Sie Spiel, wenn er gegen den Uhrzeigersinn geführt wird (von unten gesehen).

Bei Harmonized B2P: Befestigen Sie das Gewicht (10) am Auszugsschlauch entsprechend der Markierung gemäß Bild 8a.

Schließen Sie die Flexschläuche des Armaturenkorpus an Warm- und Kaltwasser an. Achten Sie auf einen richtigen Anschluss (blauer Schlauch an Kaltwasser, roter Schlauch an Warmwasser). Überprüfen Sie die Anschlussschläuche auf festen Sitz. Die Anschlüsse der Armatur müssen nach der Installation auf Dichtheit geprüft werden. In Armaturen mit Anschlussrohren aus Soft PEX muss die Verbindungsleitung so nahe wie möglich an der Verbindung geklemmt werden. Siehe Bild 9. Prüfen Sie nach Einbau der Armatur, ob alle Verbindungen dicht sind.

Felsökning / Feilsøking / Fejlsøgning / Vianetsintä / Troubleshooting / Fehlersuche

SE

Ojämn eller svag stråle:
Skruva bort pipens strålsamlare och ta ut den lilla plastinsatsen. Lägg den i en lösning av 1 del ättika och 3 delar varmt vatten i minst en timme. Se skiss, beroende på modell.

Vid frysrisk:
Stäng av vattnet och töm blandaren helt på vatten. Annars finns det risk att insatsen skadas.

Droppande kran:
Insatsen behöver bytas, se skiss på nästa uppslag, beroende på modell.

NO

Ujævn eller svag stråle:
Skru av rørets strålesamler, og ta ut den lille plastinnsatsen. Legg den i en løsning av én del eddik og tre deler varmt vann i minst én time. Se skisse, avhengig av modell.

Ved frostfare:
Steng av vannet, og tøm blandebatteriet helt tomt for vann. Ellers er det fare for at innsatsen skades.

Dryppende kran:
Innsatsen må skiftes ut. Se skissen på neste side, avhengig av modell.

DK

Ujævn eller svag stråle:
Skru av rørets strålesamler, og ta ut den lille plastinnsatsen. Legg den i en løsning av én del eddik og tre deler varmt vann i minst én time. Se skisse, avhengig av modell.

Ved frostfare:
Steng av vannet, og tøm blandebatteriet helt tomt for vann. Ellers er det fare for at innsatsen skades.

Dryppende kran:
Innsatsen må skiftes ut. Se skissen på neste side, avhengig av modell.

FI

Epätasainen tai heikko virtaus:
Ruuvaa irti putken poresuutin ja ota pieni muovinen sisäosa pois. Pane se vähintään tunniksi liuokseen, jossa on 1 osa etikkaa ja 3 osaa lämmintä vettä. Ks. piirros, mallin mukaan.

Jäätymisriskin esiintyessä:
Sulje päävesiliitäntä ja tyhjennä hana kokonaan vedestä. Muutoin on olemassa hanan vaurioitumisriski.

Vettä tippuva hana:
Sisäosa on vaihdettava. Ks. seuraavan sivun piirros, mallista riippuen.

EN

Uneven or weak flow:
Unscrew the nozzle from the spout and remove the small plastic insert. Soak it in a solution of 1 part vinegar and 3 parts hot water for at least an hour. See drawing that matches your model.

In case of frost:
Turn off the water and drain the mixer completely of water. Otherwise there is a risk of damage to the cartridge.

Dripping tap:
The cartridge must be replaced, see the diagram on the next page that matches your model.

DE

Ungleichmäßiger oder schwacher Wasserstrahl:
Schrauben Sie den Strahlregler ab, und entnehmen Sie den kleinen Kunststoffeinsatz. Legen Sie diesen für mindestens eine Stunde in eine Lösung aus 1 Teil Essig und 3 Teilen warmen Wasser. Siehe Skizze (modellabhängig).

Bei Frostgefahr:
Stellen Sie die Wasserzufuhr ab, und lassen Sie sämtliches Wasser aus der Armatur laufen. Ansonsten besteht die Gefahr, dass der Einsatz beschädigt wird.

Tropfender Hahn:
Der Einsatz muss ausgetauscht werden. Siehe Skizze auf der nächsten Seite (modellabhängig).

Skruva bort strålsamlaren/ Skru av strålesamleren/ Skru strålesamleren af/Ruuvaa poresuutin irti/ Unscrew the nozzle / Abschrauben des Strahlreglers.

Clear | Harmonized B2 | Harmonized B2P

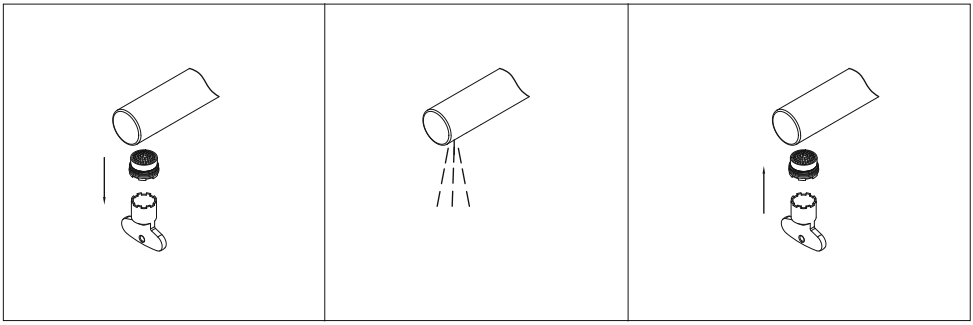

Wave | Wave High | Voyage | Voyage Medium | Voyage High

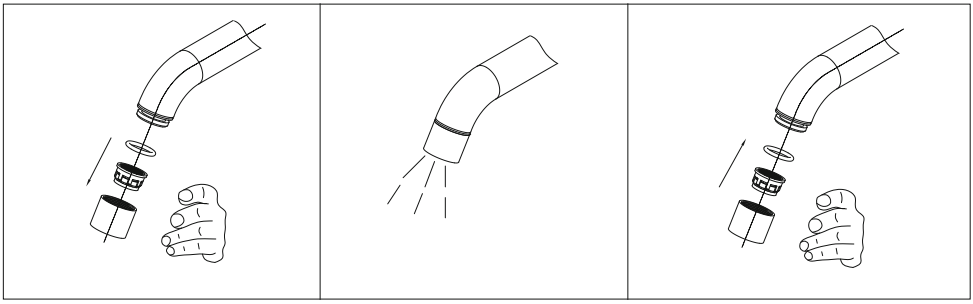

Vertex | Vector | Vector Medium | Vector High

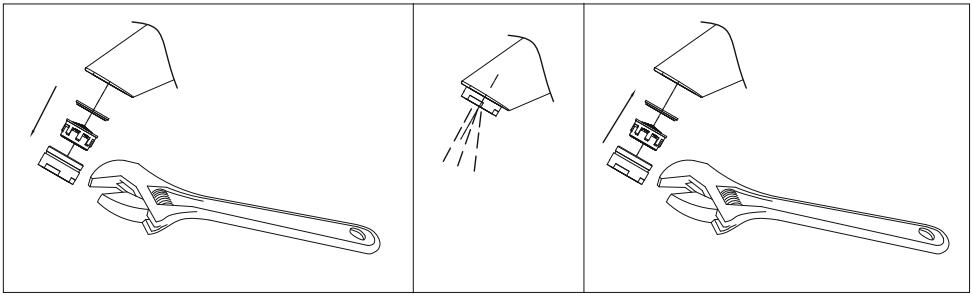

Skruva bort strålsamlaren/ Skru av strålesamleren/ Skru strålesamleren af/Ruuvaa poresuutin irti/ Unscrew the nozzle / Abschrauben des Strahlreglers.

Radian | Radian High

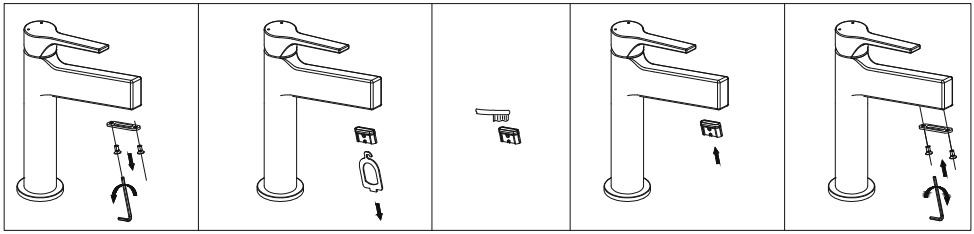

Speed | Pure

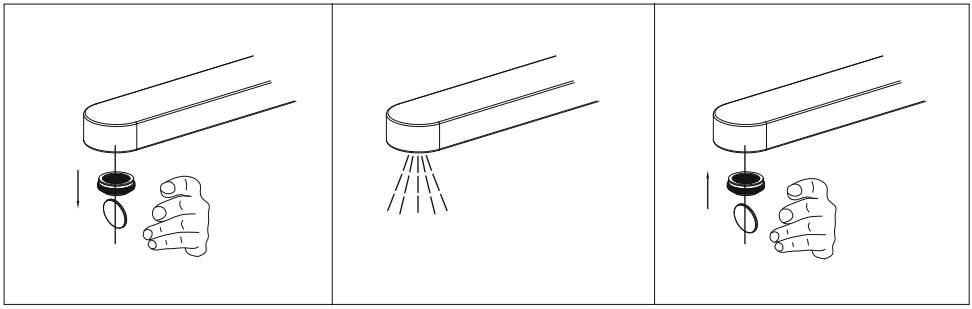

Byta insats/ Skift ut innsatsen/ Udskift indsats/ Vaihda sisäosa/ Replace cartridge / Austauschen des Einsatzes.

Wave | Wave High | Clear

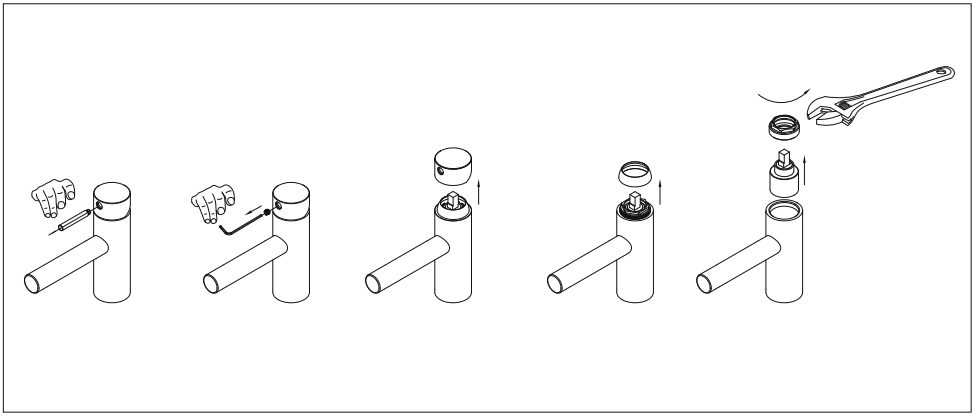

Voyage | Voyage Medium | Voyage High | Vector | Vector Medium | Vector High | Vertex | Radian | Radian High | Speed | Pure

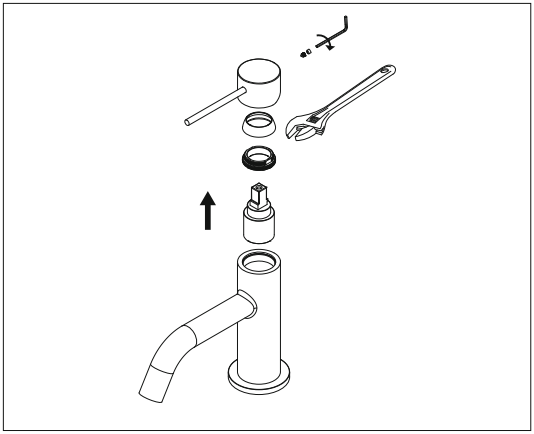

Harmonized B2 | Harmonized B2P

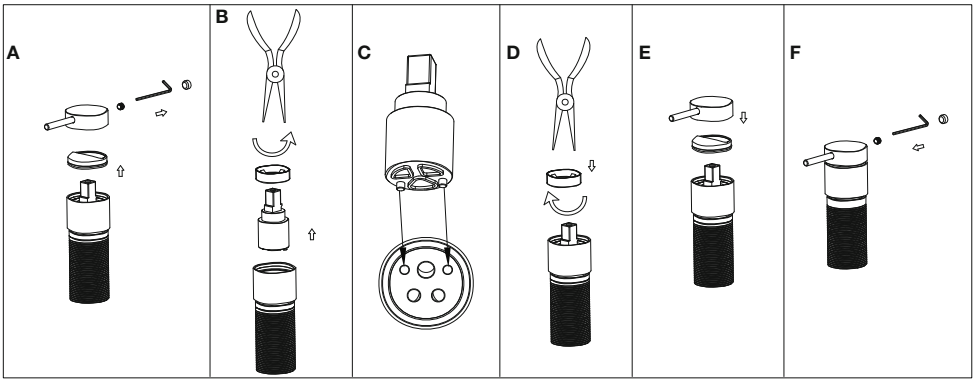

Rengöring / Rengjøring / Rengøring / Puhdistus / Cleaning / Reinigen

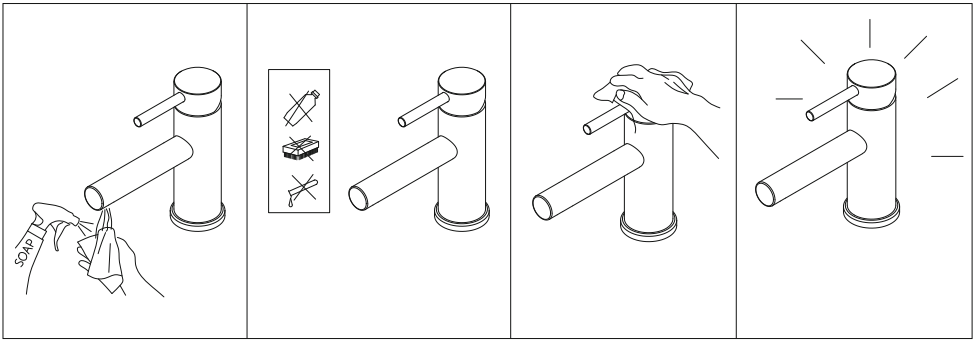

SE
Vid ytterligare frågor kontakta i första hand inköpsstället eller gå in på www.scandtap.com

NO
Har du spørsmål, vennligst kontakt nærmeste forhandler eller gå inn på www.scandtap.com

DK
Ved yderligere spørgsmål kontakt i første omgang det sted, hvor du har købt blandingsbatteriet, eller besøg www.scandtap.com

FI
Jos sinulla on lisäkysymyksiä, ota yhteyttä hanan ostopaikkaan tai käy osoitteessa www.scandtap.com

EN
If you have any other questions, please contact your retailer or www.scandtap.com

DE
Wenn Sie weitere Fragen haben, wenden Sie sich an Ihren Händler oder besuchen Sie www.scandtap.com.

SCANDTAP
BATHROOM CONCEPTS

Scandtap AB, Olofsdalsvägen 21, 302 41 Halmstad, Sweden
+46 35 260 75 80, info@scandtap.com, www.scandtap.com